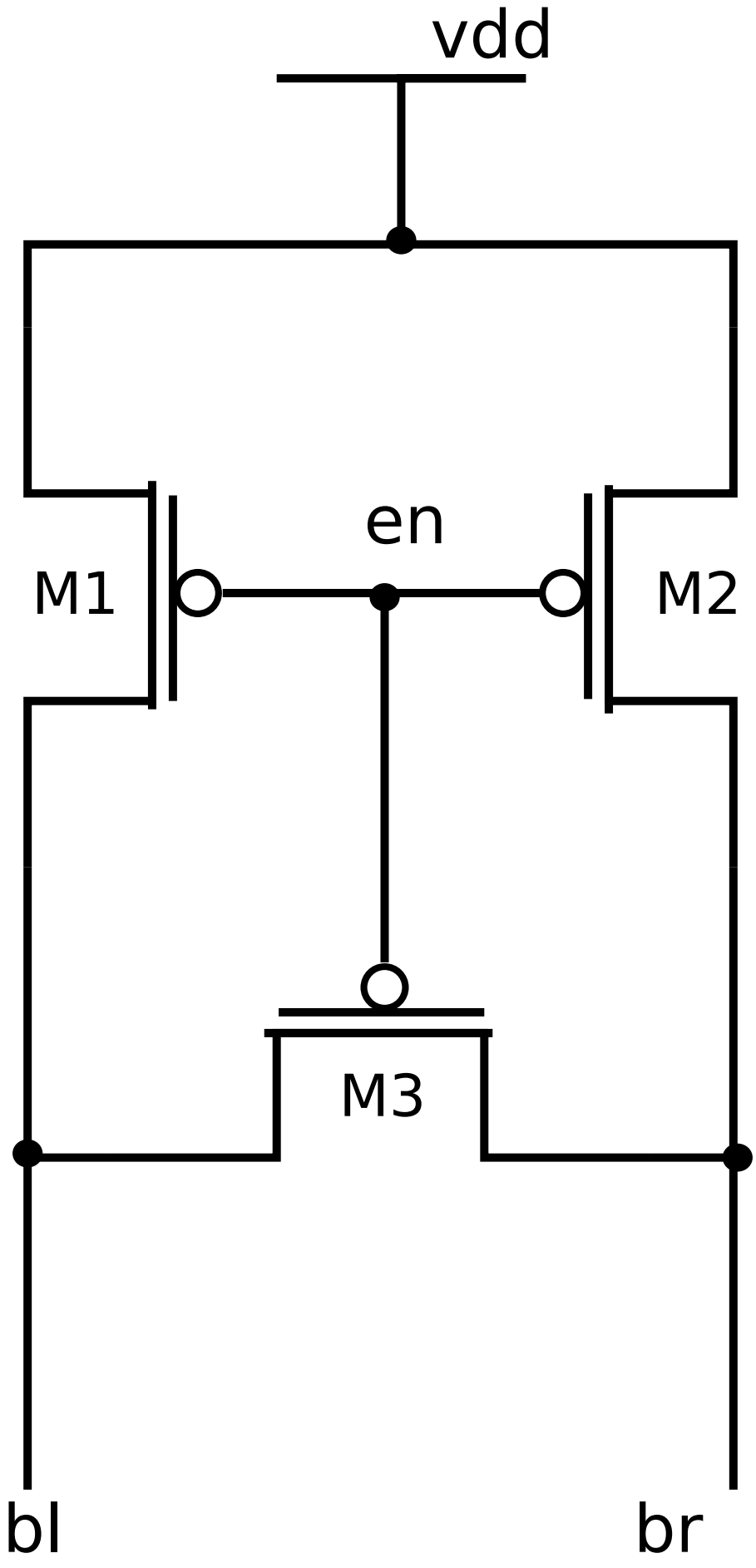
vdd
en
M1
M2
M3
bl
br