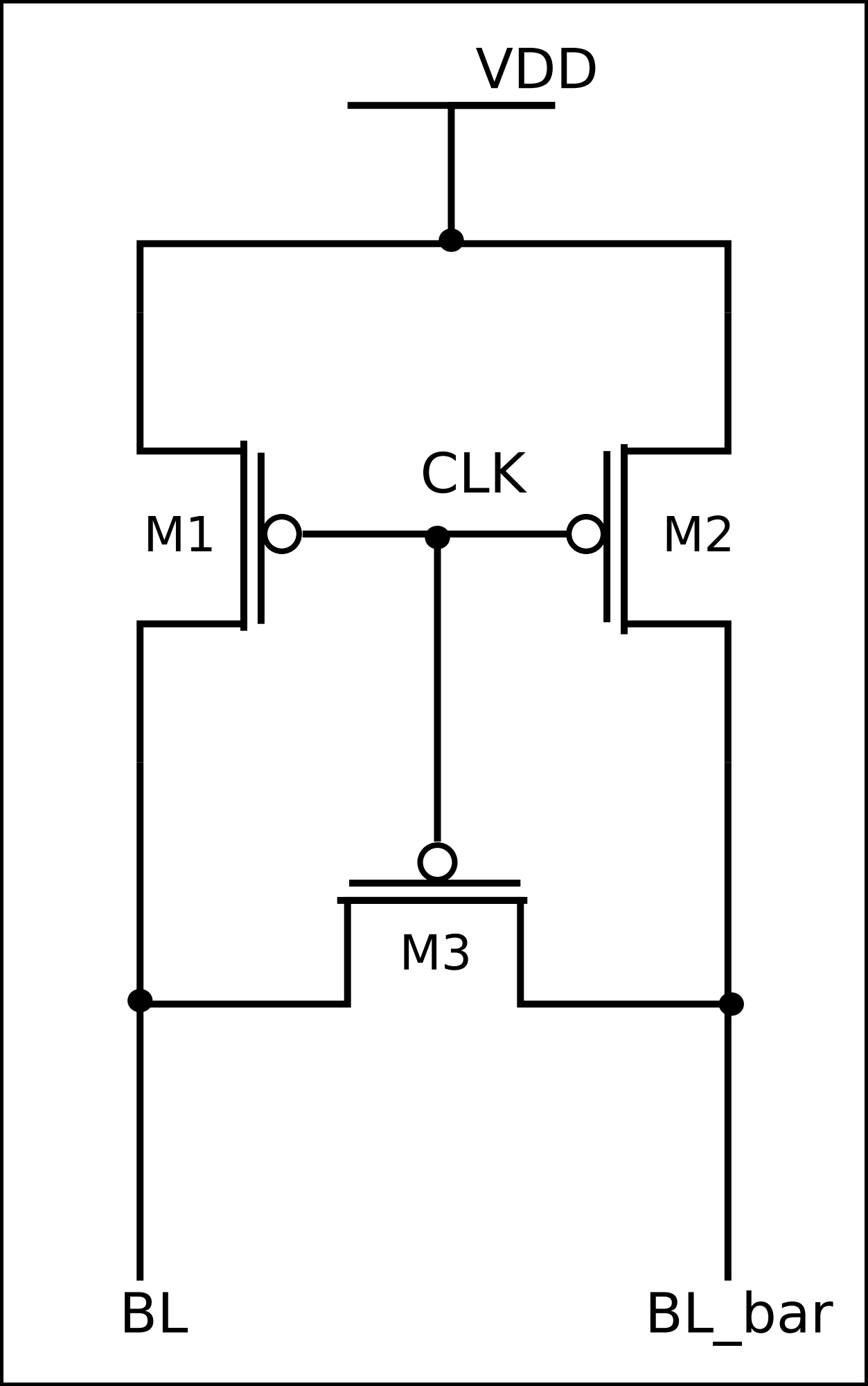
VDD
CLK
M1
M2
M3
BL
BL_bar